6.1 Hammerwerk

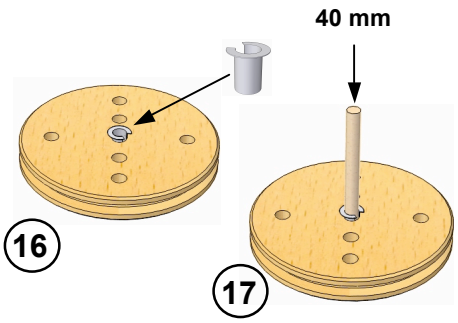

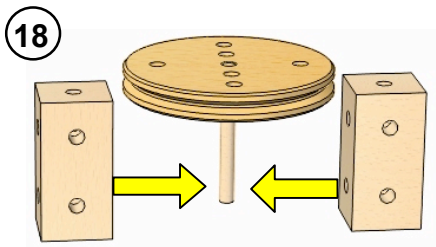

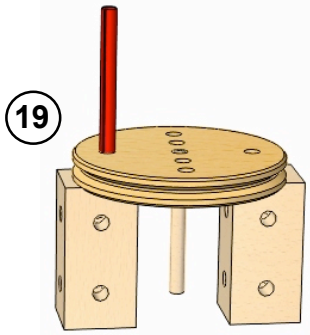

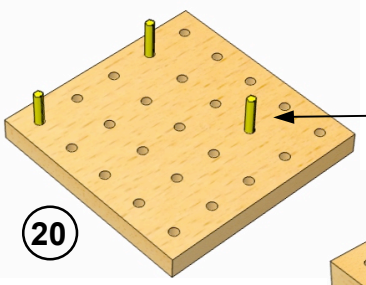

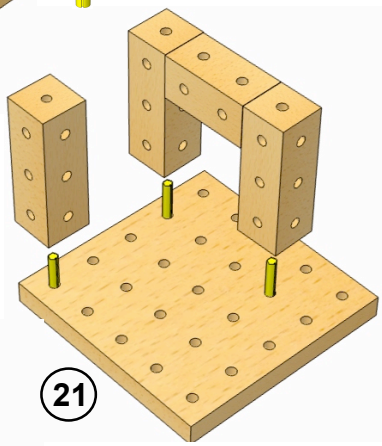

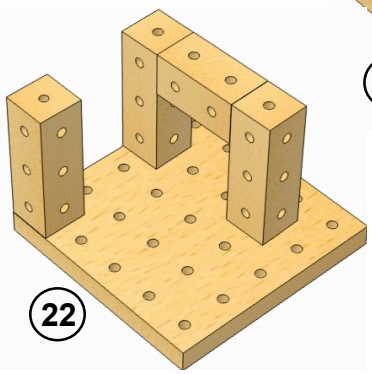

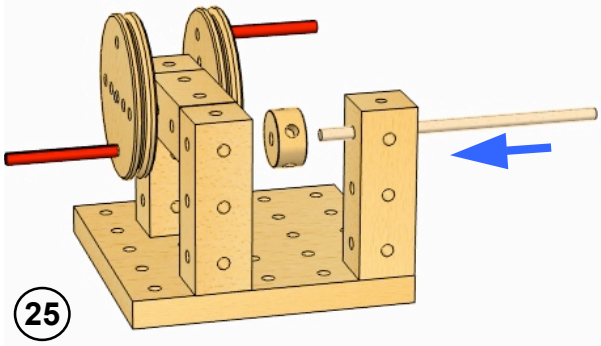

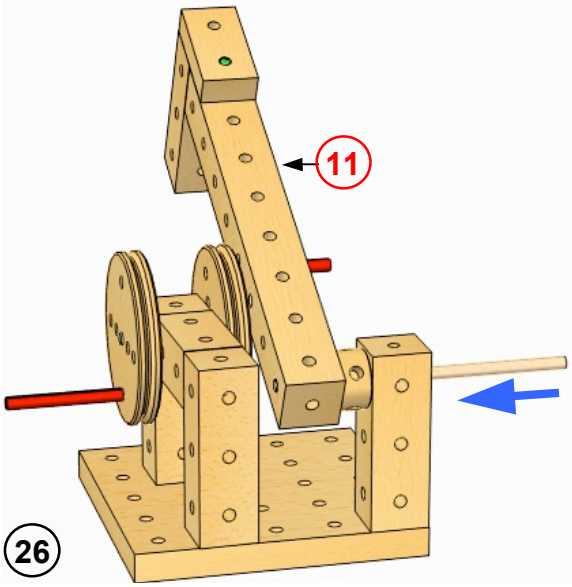

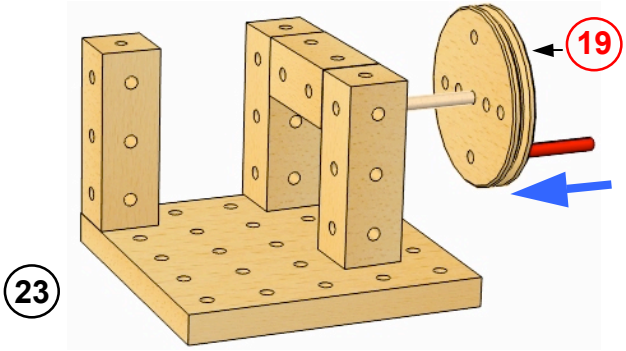

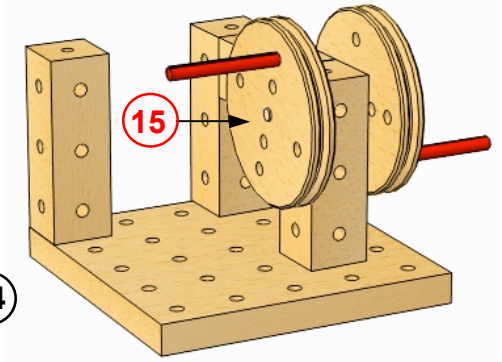

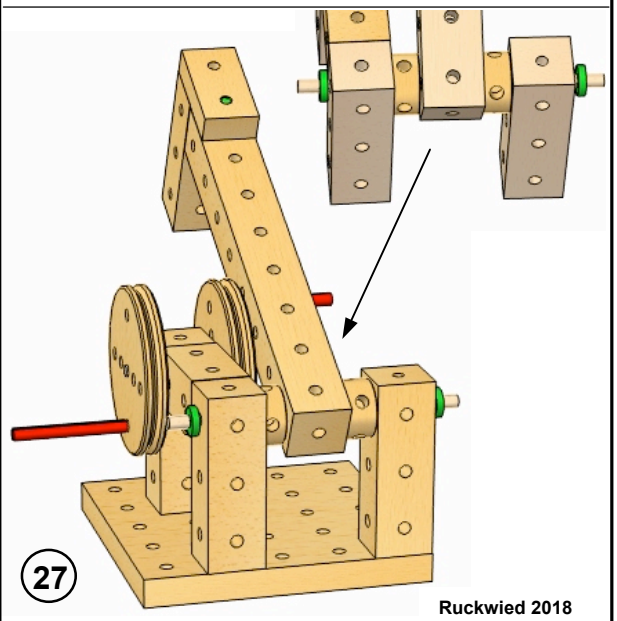

Ruckwied 2018